宜必思风机 创新未来

空气处理机组专用风机



中山宜必思科技有限公司 | 大洋电机集团成员企业

官网
www.ebstfans.com

地址
广东省中山市西区沙朗金昌工业路 15 号

国内业务部
杨先生 186 1575 1448 | ebst-sales7@broad-ocean.com
刘先生 139 2813 5880 | ebst-sales2@broad-ocean.com

企业简介



中山宜必思科技有限公司是中山大洋电机集团(股票代码：002249)的成员企业，是一家集研发、制造、销售于一体，专注于智能中小型风机领域的现代化企业。主营产品为交流、直流的外转子风机，产品主要应用于新风净化、通风换气、空调制冷、冷冻冷藏、轨道交通、电力通信、数据中心、电力新能源、储能、生物安全、精密电子等领域。

公司位于中国南方的广东省中山市，占地面积约100亩。公司注重技术投入，组建了集流体、电机、电控专家于一体的百人级研发团队，拥有超30年的电机研发与制造经验，20余年的风机设计、制造经验，获得了3000+项发明与实用新型专利研发成果。

公司是ISO9001国际质量体系认证企业，拥有耗资千万级的试验与检测设备和健全的生产管理体系，拥有多条自动化生产线，年产量达500万台。目前我司生产的产品已经过市场的验证，年出货量达到200万台。产品拥有CE、UL、CCC等认证，畅销全球。

未来，我司将继续以“创新未来”为企业愿景，密切结合市场需求，致力于为全球客户提供个性化的通风解决方案及各类技术高端、制作精良的风机产品。

离心风机

◎离心风机

EC250 mm EC 280 mm
EC 310 mm EC 320 mm
EC 400 mm EC 450 mm
EC 520 mm EC 560 mm
EC 630 mm











离心风机

◎ 风量风压精准调控

智能风量补偿 + 动态风压监测，精准匹配风量需求，避免新风不足（CO_2超标）或能耗浪费；多级风压设计，可有效克服 AHU 内部部件及风管系统阻力，确保气流均匀送达末端。

◎ 气流稳定性优化

通过流体仿真优化叶轮结构，避免过滤器积尘不均、换热器换热效率下降及室内气流紊乱等问题，保障气流运行稳定。

◎ 高效节能运行

采用后倾式三元流叶轮 + 外转子电机，搭配智能能耗管理系统，显著提升风机运行效率，降低长期电耗与运营成本。





◎ 高环境适应性

极端环境可靠：-25℃ ~60℃下通过 40000 小时可靠性测试，适应温湿度波动，电机、叶轮无故障。

◎ 易于安装维护

模块化设计支持水平 / 垂直安装，尺寸紧凑；快拆叶轮 + 标准化检修接口，简化集成与后期维护。

离心风机系列 I

Model		Voltage [V]	Frequency [Hz]	Speed [rpm]	Max Power [W]	Max Airflow [m^3/h]	Noise [dB(A)]
	B250M.E011**	230	50/60	3920	618	2166	75
	B280M.E008**	230	50/60	3100	732	3916	76
	B280M.E009**	380	50/60	3450	1450	4075	79
	B310M.E027**	380	50/60	2785	1044	5748	76.2
	B320M.E014**	380	50/60	3028	1494	5168	78
	B400M.E019**	380	50/60	2405	2700	7485	81
	B400M.E021**	380	50/60	2745	3585	8305	85
	B450M.E009	380	50/60	2550	5350	15202	95
	B450M.E010	380	50/60	2550	3977	13964	92
	B450M.E022/ B450M.E017**	380	50/60	1866	1200	7617	81
	B520M.E036/ B520M.E035**	380	50/60	2180	4335	13400	90.2
	B560M.E021**	380	50/60	1770	5570	20710	86.5
	B560M.E043/ B560M.E044**	380	50/60	1503	2417	14171	82.5
	B630M.E031/ B630M.E032**	380	50/60	1383	2951	20098	87.2

风量 - 静压曲线

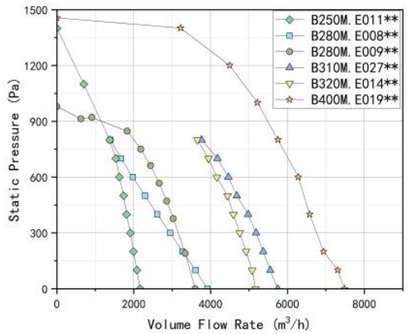

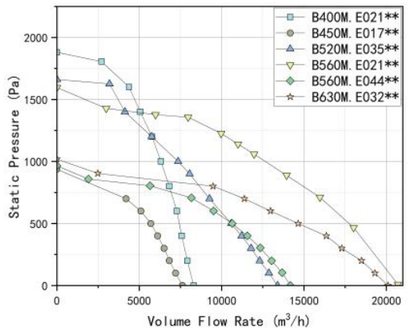

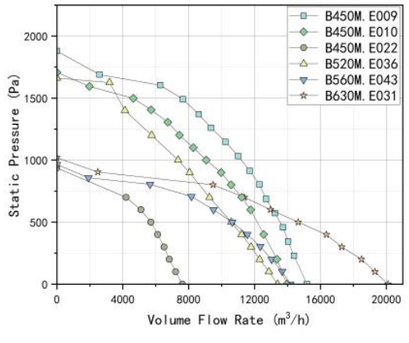

风量 - 功率曲线

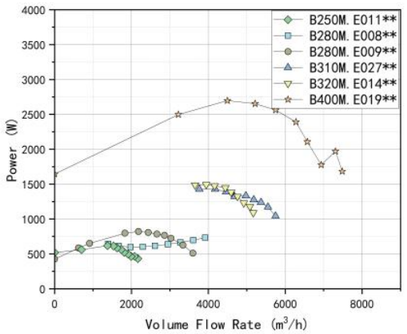

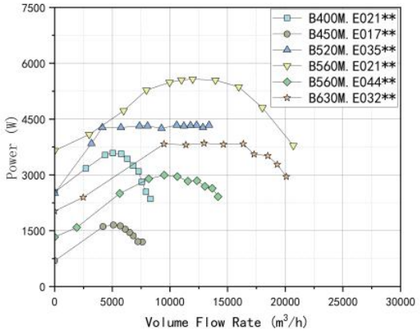

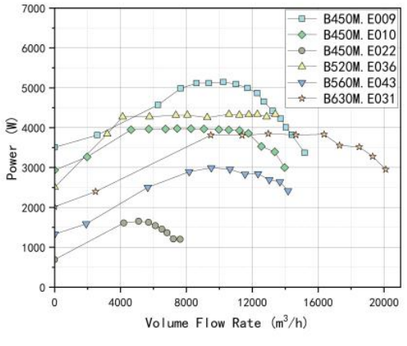

外形尺寸

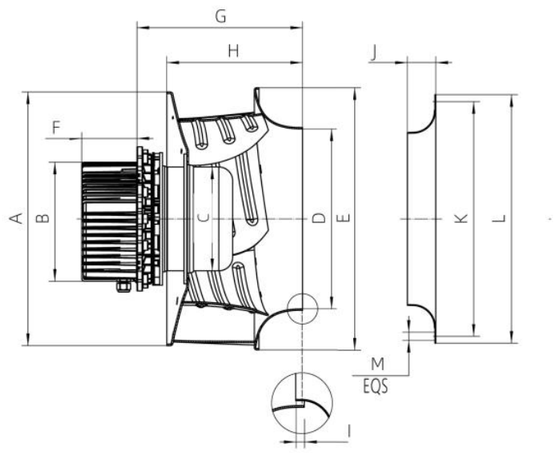

Model	A	B	C	D	E	F	G	H	I	J	K	L	M
B250M.E011	∅ 253	∅ 151	∅ 102	∅ 168	∅ 253	35.5	106.8	87	3	31	∅ 240	∅ 255	4 - ∅ 4.5
B280M.E008	∅ 283	∅ 151	∅ 102	∅ 189	∅ 283	56	190	133	3	52	∅ 287	∅ 308	6 - ∅ 7
B280M.E009	∅ 283	∅ 166	∅ 102	∅ 189	∅ 283	76	195	133	3	52	∅ 287	∅ 308	6 - ∅ 7
B310M.E027	∅ 360	∅ 166	∅ 138	∅ 254	∅ 372	65.8	194.5	194.5	4.5	51	∅ 325	∅ 350	8 - ∅ 4.5
B320M.E014	∅ 318	∅ 166	/	∅ 215	∅ 318	75.8	207	145	8	60	∅ 318.8	∅ 348	8 - ∅ 9
B400M.E019 B400M.E021	∅ 460	∅ 226	∅ 188	∅ 326	∅ 475	100	300	245.5	10	51	∅ 245	∅ 475	4 - ∅ 10.5
B450M.E009** B450M.E010**	/	∅ 231	∅ 188	∅ 360	/	100	322	257	10	72	∅ 445	∅ 480	6 - ∅ 9
B450M.E017/ B450M.E022**	∅ 465	∅ 166	/	∅ 300	∅ 465	75.8	233.5	206	10	70	∅ 425	∅ 450	6 - ∅ 9
B520M.E035/ B520M.E036**	∅ 510	∅ 226	∅ 188	∅ 338	∅ 510	100	271	225	10	52	∅ 445	∅ 470	6 - ∅ 9
B560M.E021	∅ 560	∅ 233	∅ 188	∅ 440	∅ 660	120	403.8	311.6	10	82.6	∅ 600	∅ 640	6 - ∅ 10.5
B560M.E044/ B560M.E043**	∅ 570	∅ 226	∅ 188	∅ 438	∅ 585	100	289	258	10	83	∅ 540	∅ 565	6 - ∅ 9
B630M.E032/ B630M.E031**	∅ 650	∅ 226	∅ 188	∅ 514.5	∅ 660	100	333	293	18	86.5	∅ 498.2	∅ 634	/

外形尺寸

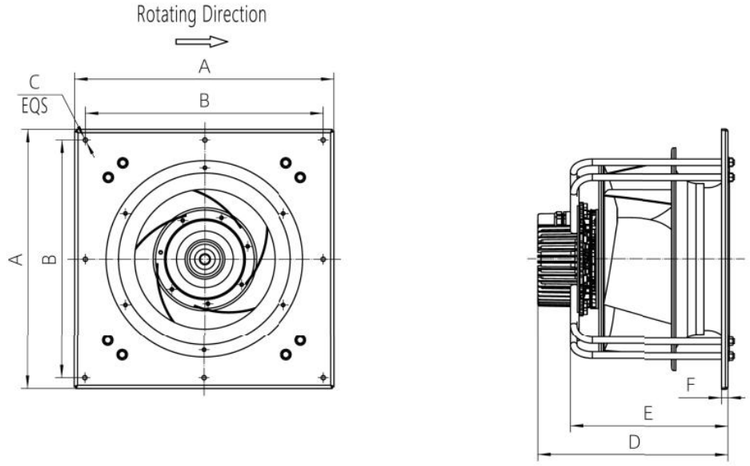

Model	A	B	C	D	E	F
B250M.E011**	400	350	4 - ∅ 11	186	/	/
B280M.E008**	500	450	4 - ∅ 11	315.6	/	/
B280M.E009**	500	450	4 - ∅ 11	315.6	/	/
B310M.E027**	500	450	4 - ∅ 11	316	/	/
B320M.E014**	440	400	4 - ∅ 11	247.5	196.5	/
B400M.E019**	500	450	4 - ∅ 11	410	/	/
B400M.E021**	500	450	4 - ∅ 11	407	358	15
B450M.E009 B450M.E010	630	630	8 - ∅ 11	463.5	384.5	15.5
B450M.E017**	630	580	8 - ∅ 11	463	390	/
B450M.E022**	500	450	4 - ∅ 11	367.5	233.5	/
B520M.E036/ B520M.E035**	630	580	/	400	321	/
B560M.E021**	800	750	4 - ∅ 11	594.7	511.7	/
B560M.E043/ B560M.E044**	800	750	4 - ∅ 11	420.5	388.5	/
B630M.E031/ B630M.E032**	800	750	4 - ∅ 11	499.5	437.5	18

更多产品应用

数据中心






储能





空气过滤机组


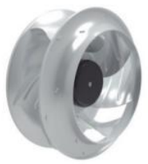

...

扫描下方二维码了解我们更多信息







